PLIENININS TRAPECINIS PROFILIS
TECHNINĖ INFORMACIJA IR MONTAVIMO INSTRUKCIJA

Stogas – tai žymiai daugiau nei vien tik stogo dangos lakštai. Stogą sudaro daug elementų, kuriuos labai svarbu žinoti.

Mes esame tam, kad PADĖTUME Jums pasirinkti geriausią sprendimą.
Jeigu Jūs pageidaujate profesionaliai sukomplektuoto stogo, patikėkite tai mūsų šeimos įmonei.

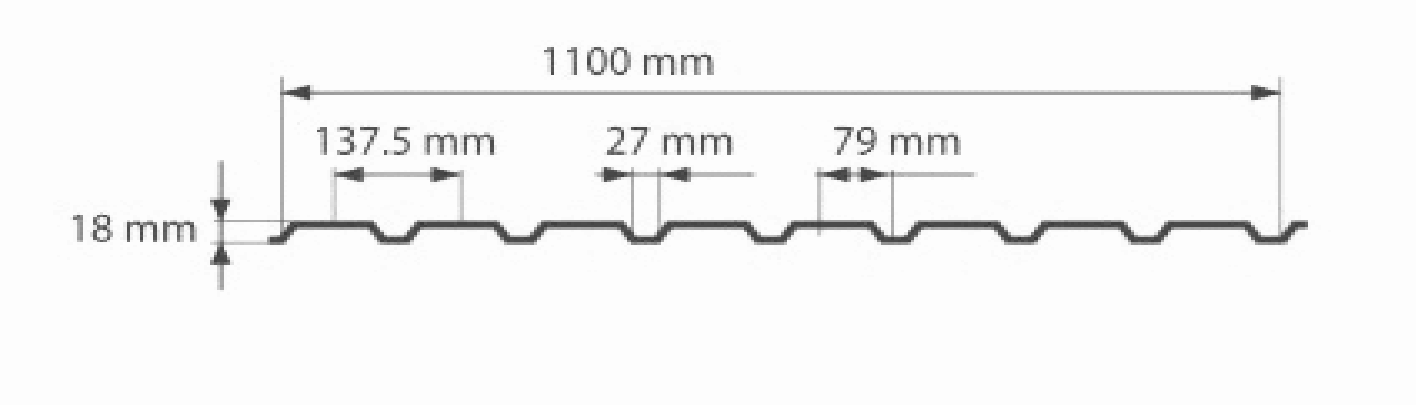

Produktas
Plieninis trapecinis profilis
dengiamas plotis 1100 mm
lakšto plotis 1180 mm
lakšto storis 0.5 mm
didžiausias ilgis 12 m
mažiausias ilgis 1 m
minimalus nuolydis 11^0

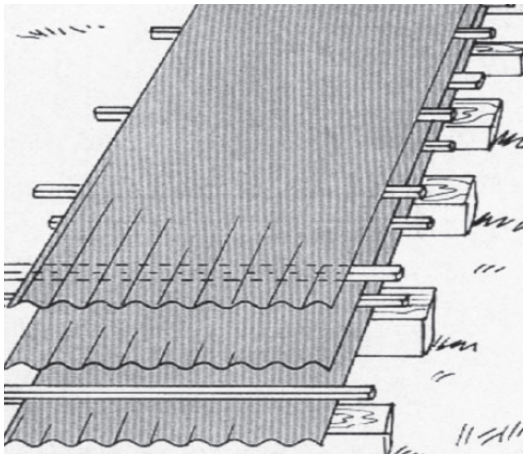

Saugojimas
Įpakuotus stogo dangos lakštus galima sandėliuoti lygioje vietoje ir saugoti ne ilgiau nei vieną mėnesį. Saugant ilgesnį laiką, lakštus reikia išpakuoti ir perdėti lentjuostėmis, kad oras cirkuliuotu tarp lakštų.

Difuzinė plėvelė
Naudokite tik difuzinę plėvelę, kuri neleis vandens garų kondensatui patekti ant stogo šilumos izoliacijos. Plėvelė dažniausiai įleidžiama į lietaus lataką.

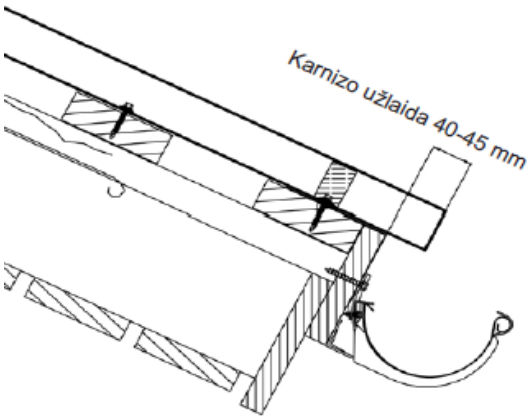

Montavimas
Profiliuoti stogo lakštai prie grebėstų tvirtinami sraigtais žemiausioje profilio vietoje. Lakšto kairėje pusėje yra kapiliarinis griovelis, kuris turi užsidengti su kitu lakštu. Lakštai tarpusavyje jungiami savisriegiais aukščiausiame bangos taške. Vidutiniškai susinaudoja 6 savisriegiai sraigtai į vieną kvadratą.

Stogo lakštų užlaidos
Trapecinis plieninis lakštas užleidžiamas ant kito lakšto mažiausiai 20 cm ir fiksuojamas prie grebėsto (lotos) kiekvienos bangos apatinėje dalyje.

Pjaustymui negalima naudoti abrazyvinio pjaustymo mechanizmo.

Valymas ir priežiūra
Montavio metu atsiradusias drožles nuo plieninių lakštų reikia nušluoti. Nuo stogo valyti sniegą reikia atsargiai, nepažeidžiant dangos. Ant stogo dangos vaikščioti reikia stengiantis atsistoti ant grebėstų vietų. Apavas turėtų būti minkštais padais. Stogą pristatome į statybų objektą. Gaminių iškrovimui bei transportavimui naudojame tik specializuotą transportą.

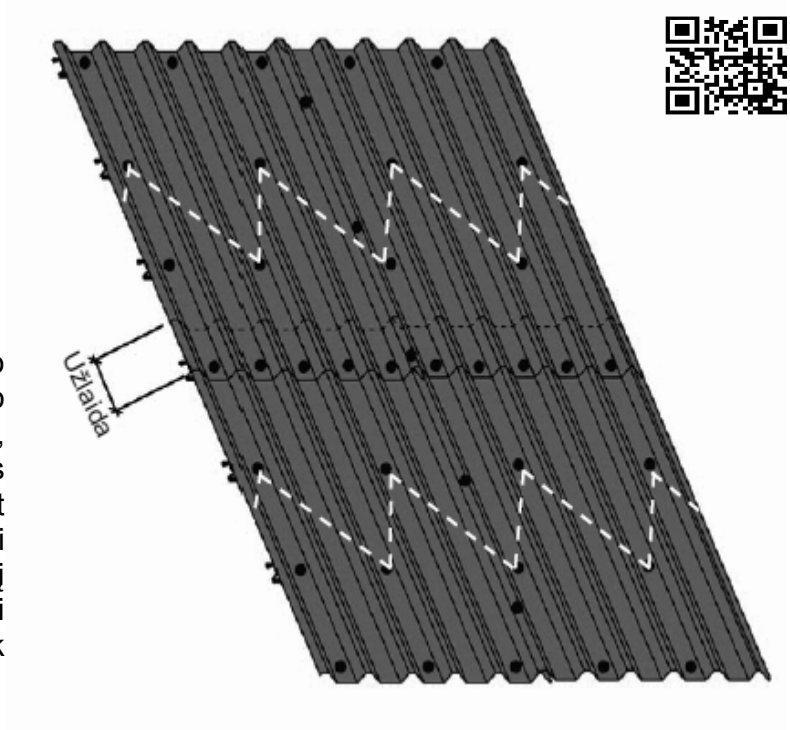

Grebėstavimo lentelė

		Stogo nuolydis 1:1 (45°)		Stogo nuolydis 1:1,5 (34°)		Stogo nuolydis 1:3 ar mažiau (18°)	
		Gegnių žingsnis 900 mm	Gegnių žingsnis 1200 mm	Gegnių žingsnis 900 mm	Gegnių žingsnis 1200 mm	Gegnių žingsnis 900 mm	Gegnių žingsnis 1200 mm
Grebėstavimo žingsnis	250 mm	22x100	25x100	22x100	25x100	22x100	32x100
	300 mm	22x100	25x100	22x100	32x100	25x100	32x100
	400 mm	22x100	32x100	22x100	32x100	25x100	38x100
	450 mm	22x100	32x100	25x100	32x100	32x100	38x100
	600 mm	25x100	32x100	25x100	32x100	32x100	38x100
	750 mm	32x100	38x100	32x100	38x100	32x100	50x100
	900 mm	32x100	38x100	32x100	38x100	38x100	50x100
	1200 mm	32x100	50x100	32x100	50x100	38x100	50x100
	1500 mm	50x100	50x100	50x100	50x100	50x100	50x100

UAB „Šaltlita“
telefonas pasiteiravimui +370 656 29133 Eugenijus Mačiukas
www.stogodanga.lt
info@stogodanga.lt